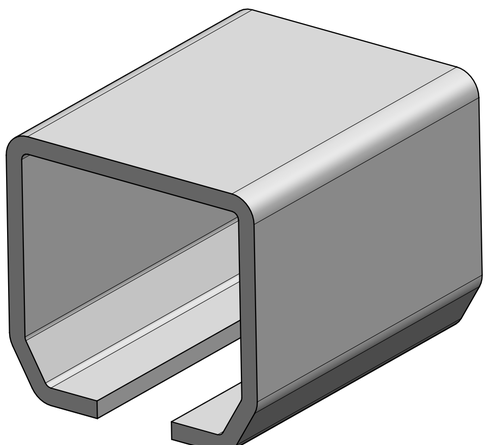

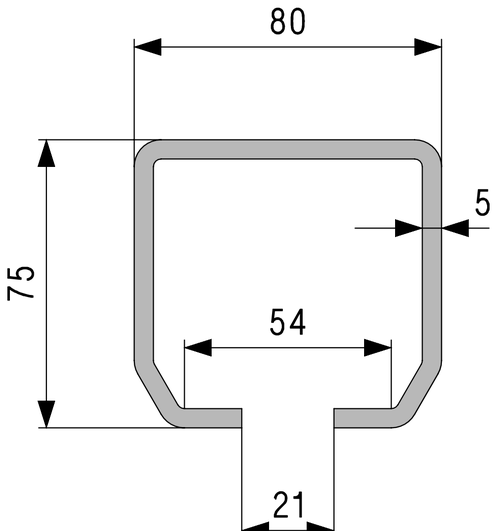
80
5
75
54
21